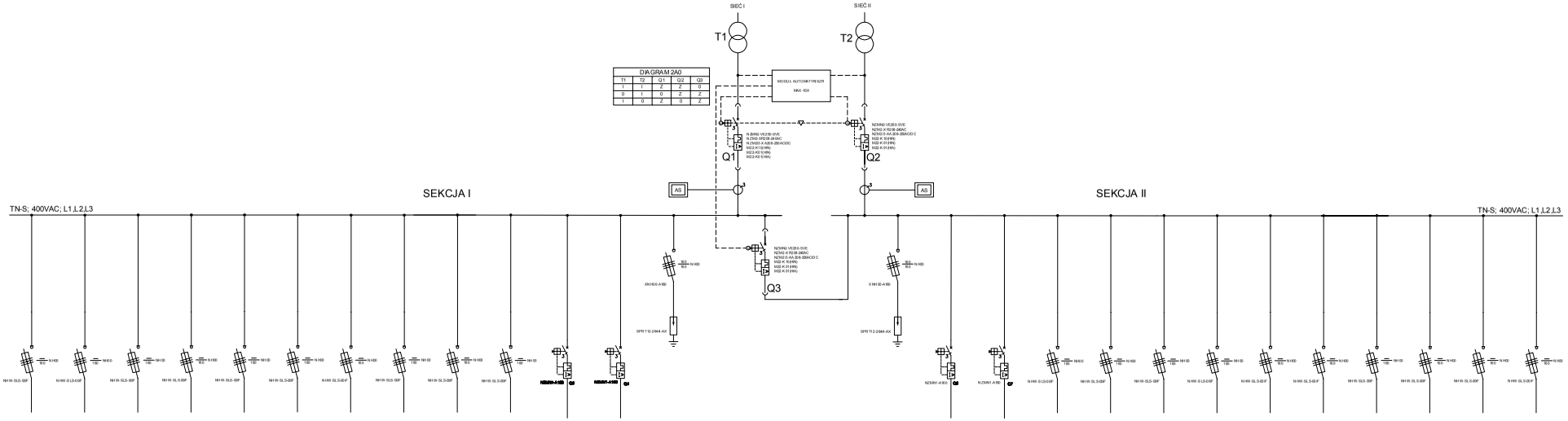

SIEĆ I
SIEĆ II
T1
T2
DIAGRAM 2A0
T1 T2 Q1 Q2 Q3
1 1 Z Z 0
0 1 0 Z Z
1 0 Z 0 Z
MODUŁ AUTOMATYKI SZR
MAX 456
Q1
Q2
Q3
AS
AS
SEKCJA I
SEKCJA II
TN-S; 400VAC; L1,L2,L3
TN-S; 400VAC; L1,L2,L3
SPR T1 2-2/44 AX
SPR T1 2-2/44 AX
Q8
Q4
Q7